ACTA Nº585

CORRESPONDIENTE A LA SESIÓN ORDINARIA

DE CONSEJO SUPERIOR DEL COLEGIO DE TÉCNICOS DE LA PROVINCIA DE BUENOS AIRES DE FECHA

5 DE ENERO 2023

En el día de la fecha, convocados en la sala virtual de video conferencia del Consejo Superior del Colegio de Técnicos de la Provincia de Buenos Aires, siendo las 09.30 horas, con la presencia de los señores miembros que componen la Mesa Ejecutiva, Presidente Técnico **Pedro Di Cataldo,** Vicepresidente Técnico **Daniel A. Torres,** Secretario Técnico **Daniel E. Castellani**, Tesorero Técnico **Ezequiel R. Zambrana** y los señores Vocales Titulares de los Distritos: I – Técnico **Francisco J. Munitich Mladin**, Distrito II – Técnica **Vanesa V. Salas**, Distrito III – Técnico **Ricardo J. Spadaro**, Distrito IV – **Lautaro Nicolas Sotomayor**, Distrito V – Técnico **Néstor J. Palermo**, Distrito VI - Técnico **Jorge Daniel Puyo,** Distrito VII - Técnico **Diego A. Seisdedos**, quienes acreditan su asistencia mediante la presencia en la video conferencia, se procede a dar por inicio la Sesión Ordinaria del Consejo Superior prevista y convocada para el día de la fecha.

Por Presidencia se procede a dar lectura a los efectos de su tratamiento y consideración, el siguiente Orden del Día:

1) LECTURA Y APROBACIÓN DEL ACTA ANTERIOR Nº 584.

2) INFORME DE PRESIDENCIA.

INFORME DE VICEPRESIDENCIA

3) INFORME DE SECRETARÍA

3.1. Acta ME N° 832-22

3.2. Acta ME N° 833-22.

3.3. Acta ME N° 834-22.

3.4. Estado actual de las Sanciones Disciplinarias.

3.5. Consideración nomenclar Téc. Sup. en Sistemas Digitales RM 415-90.

3.6. Proyecto de Resolución - Costo de fotocopias y copias escaneadas desde el día 1-1-2023.

3.7. Proyecto de Resolución - Rehabilitación matricular 2023 - intereses.

3.8. Nota ME N°16.284-Fecha 04-01-2023 Sesión ENERO 2023 - Informe de Ingresos y Egresos al 28.12.2022. CAAITBA.

4) INFORME DE TESORERIA

5) INFORME DE COMISIONES DEL CONSEJO SUPERIOR

5.1. Comisión de Educación.

5.1.1. Steel Framing Despacho N° 18.

5.2. Comisión de Asuntos Profesionales.

5.3. Comisión de Asunto Legales.

5.4. Comisión Hacienda y Patrimonio.

6) TEMAS VARIOS

TRATAMIENTO DEL PUNTO 1 – LECTURA Y APROBACION DELACTA ANTERIOR Nº 584

1. El secretario informa que se ha enviado por mail con anterioridad a la sesión y que se corrigieron las observaciones realizadas y se ha vuelto a enviar mail con la misma. Solicita también que envíen un mail aprobando el acta.

Resolución: El Consejo Superior aprueba por unanimidad el Acta N°584.

TRATAMIENTO DEL PUNTO 2 - INFORME DE PRESIDENCIA

2.1 El presidente Pedro Di Cataldo informa y se define el calendario de sesiones del Consejo Superior, elecciones y asamblea correspondiente al año 2023.

Febrero: sesión 9/2.

Marzo: sesión 9/3.

Abril: sesión 13/4.

Mayo: sesión 11/5.

Junio: sesión 8/6.

Julio: sesión 13/7

Agosto: sesión 10/8.

Setiembre: sesión 14/9.

Octubre: sesión 12/10. Elecciones 25/10.

Noviembre: sesión 16/11 Asamblea Anual Ordinaria: 23/11.

Diciembre: sesión 14/12

Resolución: Se aprueba por unanimidad el calendario del año 2023.

2.2 El presidente informa que se apeló a la Suprema Corte en autos SUGASTTI JUAN CARLOS C/ COLEGIO DE TECNICOS DE LA PROVINCIA DE BS. AS DISTRIT0 V S/ PRETENSION ANULATORIA y en autos Parisotti. Diaz y Machado también abonado los aranceles correspondientes. En los autos Maria Rosa Arribas se derivó el expediente solicitado a la Cámara de apelaciones de Mar del plata.

2.3 El presidente comenta en relación a el informe provisorio de CAAITBA del mes de diciembre que ha sido menor que el de noviembre y que desde hace varios años que no sucedía esto lo que muestra el agravamiento de la crisis económica.

2.4 El presidente solicita a cada uno de los Distritos a través de los vocales realice un balance del año que termina y cual sería lo que se quiere para este año.

Distrito I Francisco Munitich manifiesta que nota un gran deterioro del ejercicio profesional y sobre todo en los últimos meses del año con un agravamiento recesivo de la actividad profesional. Considera que este año 2023 va a ser bastante difícil para la construcción ya que si bien existen emprendimientos importantes el técnico no tiene participación del desarrollo, sino que participan los arquitectos. El Colegio de técnicos debería buscar de matricular alternativas de profesiones que realicen ejercicio profesional y que a su vez abonen cep no solamente matricula.

Distrito II Vanesa Salas manifiesta que en el Distrito en la parte de visado de expedientes en relación del ejercicio profesional se vio una merma. En cuanto a la recuperación del ejercicio profesional el Distrito siempre está realizando acciones en ese sentido.

Distrito III Ricardo Spadaro manifiesta que también ve una merma en el ejercicio profesional, que existen varios barrios privados a lo cuales los técnicos todavía no pueden alcanzar el desarrollo del ejercicio profesional en estos lugares y que son tarea para los arquitectos. En cuanto a las tareas de electricidad y gas vemos que no ingresan como se debería, evadiendo ejercicio profesional.

Distrito IV Lautaro Sotomayor manifiesta que la situación es similar a los Distritos la merma del ejercicio profesional apuntando que este año se continue con el procrear que ha dado buenos resultados de trabajo en el Distrito. En cuanto a los eléctricos y los gasistas, el Distrito ha estado presente todo el año para resolver problemas vinculados con el ejercicio esperando que se mejore el trabajo para todos.

Distrito V Néstor Palermo manifiesta que la merma es normal a la época en el Distrito y sobre todo en la costa, Villa Gesell, Tandil se ha construido mucho y en cuanto a este año debemos afrontar un cambio generacional cuando tengamos en vigencia el visado digital debiéndonos avocar a la capacitación de estos profesionales y concurrir a las municipalidades para el requerimiento del visado de las tareas eléctricas y de gas.

Distrito VI Daniel Puyo manifiesta que Punta Alta es muy particular ya que la mayoría de la población está en relación de dependencia y hasta agosto no existió problemas de merma de trabajo, si hacia fin de año en función de la economía , considerando que si van a haber problemas para este año 2023 donde debemos poner énfasis en las inversiones que debe realizar el colegio porque el peso se está devaluando en forma sostenida, como así también que puedan tocar el gobierno los fondos que tengamos aunque no creo. Se debe tener una reunión en conjunto con los presidentes de los Distritos a efectos de decidir las inversiones que tengan como premisa resguardar los fondos colegiales.

Distrito VII Diego Seisdedos manifiesta que no está ajeno a los comentarios de los otros Distritos, el ingreso de ejercicio profesional viene mermando, también debemos apuntar a la parte de gas que todos aporten. Este año vamos a visitar las escuelas y tratar de visualizar por qué se reciben veinte técnicos y no se matriculan ninguno. También poner énfasis en las inversiones que se realizaran este año.

Tesorero Ezequiel Zambrana manifiesta que este año deberíamos empezar a hacer visitas a las escuelas técnicas que serían los que se inscribirían y puedan significar alguna diferencia en la recaudación. Va a ser un año bastante complicado y deberíamos reunirnos con los Distritos y ver que se podría hacer.

Secretario Daniel Castellani manifiesta este año que paso se estuvo trabajando para poner en funcionamiento a la brevedad un reacomodamiento digital en el Colegio, durante el mes de diciembre hubo una merma importante del ejercicio profesional, en cuanto a la implementación del visado on line que el Colegio implementara en este año ,si bien va a existir una convivencia con el visado presencial debemos tener en cuenta que estamos en una continua convivencia con el matriculado y cuando esto termine se debería ver como instrumentamos el nuevo vínculo con el matriculado que sería importante. También debemos tener una visión y una propuesta del Colegio de Técnicos de acá a quince o veinte años para ir ayornando ese cambio a través del tiempo en forma paulatina, como vamos a trabajar para la incorporación de nuevas profesiones buscando ejercicio profesional genuino, como método de supervivencia del Colegio de Técnicos.

Vicepresidente Daniel Torres manifiesta que, si está de acuerdo tratar un proyecto de inversiones con reunión de presidentes de Distritos, se debería aportar ideas y resolver en virtud de la mejor alternativa. En cuanto a la baja de ejercicio profesional estaría tranquilo con esta merma es estacional, no estaría tranquilo si en marzo pasara lo mismo, estoy convencido que el Colegio de Técnicos ha dormido una siesta importante en el ejercicio profesional, debiendo atacar en un plazo inminente y manifestar cada distrito cuales fueron las acciones que se realizaron por recuperar el ejercicio profesional. No dar más de ciento ochenta días para efectuar un plan de acción.

Presidente Pedro Di Cataldo manifiesta que este diciembre fue el peor año de recaudación respecto a noviembre siempre ha sido mayor, coincide con todos que los últimos meses del año hubo una merma en la recaudación porque cambio la economía. Es cierto que estamos durmiendo la siesta, en la primera elección para votar había 7.468 técnicos en condiciones de votar mientras que a diciembre pagaron la matrícula 7.140 técnicos, según la provincia de Buenos Aires se reciben 3.160 técnicos por año, hay 120.000 técnicos en la Provincia de

Buenos Aires y solo pagan la matricula el 10%, 1.200 técnicos. El Colegio de técnicos ha sido un fracaso cada vez tenemos menos matriculados y no hemos hecho nada por mejorar la situación. Estamos bien económicamente porque recargamos en los matriculados que somos. Debemos hacer autocrítica, que nos está pasando.

Informe de Vicepresidencia.

1.- El vicepresidente Daniel Torres que se rescindió el contrato de alquiler de un Departamento de calle 40 y se volvió a alquilar con un 100% de departamentos alquilados.

1.1 El vicepresidente Daniel Torres informa que se demolió el Edificio calle 54 queda enchapados por hacer en las viviendas linderas sino en caso de filtraciones será responsable la Arquitecta.

1.2 En cuanto a la demolición de Mar de la plata solicite al profesional interviniente que la Municipalidad de General Pueyrredón por escrito realice las observaciones que en forma verbal el profesional manifiesta y hasta la fecha no hemos recibido.

1.3 Se va a esperar a febrero, marzo a efectos de poder vender los muebles de calle 6 para poder alquilar el local.

1.4 El Vicepresidente Daniel Torres informa que el Colegio de Técnicos ha rescindido el contrato laboral de la empleada Florencia Crena que se desempeñaba en el área de Tesorería. Se efectuará la liquidación correspondiente y por tesorería se realizó el pago correspondiente.

TRATAMIENTO DEL PUNTO 3 - INFORME DE SECRETARÍA

3.1 Acta ME N° 832-22.

Resolución: Se aprueba por unanimidad el punto 3.1 Acta ME 832-22.

3.2 Acta ME N° 833-22.

Resolución: Se aprueba por unanimidad el punto 3.2 Acta ME 833-22.

3.3 Acta ME N° 834-22.

Resolución: Se aprueba por unanimidad el punto 3.3 Acta ME 834-22.

3.4 Estado actual de las Sanciones Disciplinarias.

INFORME DE EXPEDIENTES INGRESADOS AL CONSEJO SUPERIOR POR EL TRIBUNAL DE DISCIPLINA: ENERO/2022.

3.4.1 Causa T.D. 1218/22 Expte. DI N° 05/22. Autos caratulados “ARAUJO, CARLOS FEDERICO (T-45.571 / D.N.I. 29.135.160) S/ PRESUNTA TRANSGRESIÓN A LA LEY 10.411 Y CÓDIGO DE ÉTICA” CTD 1218/22. Resuelve: Aplicar al Profesional ARAUJO, CARLOS FEDERICO T-45.571 la SANCION disciplinaria de MULTA de ONCE (11) veces el importe de la cuota anual de matriculación (conforme art. 17 inc. 4 de la Ley 10.411), con más la accesoria de INHABILITACION TEMPORARIA para formar parte de los órganos de conducción del Colegio hasta tanto cumpla con el pago de la multa impuesta (conf. Art. 18 de la Ley 10.411).

Resolución: El Consejo Superior toma conocimiento y aprueba por unanimidad su ejecución a partir del 1-2-2023.

3.4.2 Causa T.D. 1209/22 Expte. DI N° 06/21. Autos caratulados “CIANCAGLINI, SIMON ANDRES (T-32432 – D.N.I.: 32.783.185) S/ PRESUNTA TRANSGRESIÓN A LA LEY 10.411 Y CÓDIGO DE ÉTICA” CTD 1209/22. Resuelve: Aplicar al Profesional CIANCAGLINI, SIMON

ANDRES T-32432 la SANCION disciplinaria de MULTA de OCHO (8) veces el importe de la cuota anual de matriculación (conforme art. 17 inc. 4 de la Ley 10.411), con más la accesoria de INHABILITACION TEMPORARIA para formar parte de los órganos de conducción del Colegio hasta tanto cumpla con el pago de la multa impuesta (conf. Art. 18 de la Ley 10.411).

Resolución: El Consejo Superior toma conocimiento y aprueba por unanimidad su ejecución a partir del 1-2-2023.

3.4.3 Causa T.D. 1168/19 Expte. DIII N° 470/19. Autos caratulados "SAAVEDRA, ENRIQUE FELIX (T-13465 – D.N.I.: 13.765.404) S/ PRESUNTA TRANSGRESIÓN A LA LEY 10.411 Y CÓDIGO DE ÉTICA" CTD 1168/19. Resuelve: Aplicar al Profesional CIANCAGLINI, SIMON ANDRES T-32432 la SANCION disciplinaria de MULTA de TRES (3) veces el importe de la cuota anual de matriculación (conforme art. 17 inc. 4 de la Ley 10.411), con más la accesoria de INHABILITACION TEMPORARIA para formar parte de los órganos de conducción del Colegio hasta tanto cumpla con el pago de la multa impuesta (conf. Art. 18 de la Ley 10.411).

Resolución: El Consejo Superior toma conocimiento y aprueba por unanimidad su ejecución a partir del 1-2-2023.

INFORME EXPTES. SECRETARÍA ENERO/23

INHABILITADOS

3.4.4 Expte. DV N° 02/21 (CTD 1199/21) – Téc. MOLINA, SERGIO GUILLERMO – D.N.I. 21.750.578 Sanción disciplinaria: Multa por el valor de QUINCE (15) Matrículas anuales (Art. 17 inc. 4 de la Ley 10.411), y la aplicación del Art. 18 de la citada Ley resolviendo la Inhabilitación temporaria para formar parte de los órganos de conducción del Colegio, hasta tanto cumpla con pago de la multa impuesta. Res. 829/12: Aplica. Estado: Suspendido por falta de pagos. Debe: anual/2018 al 2022 -1° sem/2023 _ Posee Suspensión C.S. Res. 1135/19. Sanciones disciplinarias: Expte. DV Nº 10/16 (CTD 994/16); Expte. DV N° 02/19 (CTD 1155/19).

Resolución: El Consejo Superior toma conocimiento.

PAGO DE MULTA

3.4.5 Expte. DII N° 487/21 (CTD 1201/22) Téc. LINARES, LUIS ALBERTO T3-45639 – D.N.I. 13.641.688. Sanción disciplinaria: DIEZ (10) veces el importe de la cuota anual de matriculación (Art. 17 inc. 4 Ley 10.411), más la inhabilitación temporaria para formar parte de los órganos de conducción del Colegio hasta tanto cumpla con el pago de multa impuesta (Art. 18 Ley 10.411). Res. 829/12: Aplica. Estado: Activo al día.

Resolución: El Consejo Superior toma conocimiento.

3.4.6 Expte. DIV N° 3/2 (CTD 1212/22) – Téc. SANDOVAL, HORACIO ALEJANDRO T- 39.576 – D.N.I. 16.145.221. Sanción disciplinaria: 15 (quince) veces el importe de la cuota anual de matriculación (Art. 17 inc. 4 de la Ley 10.411), más la inhabilitación temporaria para formar parte de los órganos de conducción del Colegio hasta tanto cumpla con el pago de multa impuesta (Art. 18 de la Ley 10.411). Res. 829/12: Aplica. Estado: Activo al día.

Resolución: El Consejo Superior toma conocimiento.

3.4.7 Expte. DII N° 467/19 (CTD 1164/19) - Téc. VERZEGNASSI, EDUARDO GABRIEL T-20.958 – D.N.I. 20.352.801. Sanción disciplinaria: SEIS (6) veces el importe de la cuota anual de matriculación (Art. 17 inc. 4 de la Ley 10.411), más la inhabilitación temporaria para formar parte de los órganos de conducción del Colegio hasta tanto cumpla con el pago de multa impuesta (Art. 18 de la Ley 10.411), más la aplicación de la Res. 829/12 Res. 829/12: Aplica. Estado: Activo al día

Resolución: El Consejo Superior toma conocimiento.

FECHA LIMITE

3.4.7 Expte. DII N° 486/21 (CTD 1202/22) – Téc. BRAVO, LEANDRO ADRIAN T-39464 – D.N.I. 28.304.215 Sanción disciplinaria: CINCO (5) veces el importe de la cuota anual de matriculación (Art. 17 inc. 4 de la Ley 10.411), más la inhabilitación temporaria para formar parte de los órganos de conducción del Colegio hasta tanto cumpla con el pago de multa impuesta (Art. 18 de la Ley 10411).

Resolución: El Consejo Superior toma conocimiento.

3.5 Consideración nomenclar Téc. Sup. en Sistemas Digitales RM 415-90.

Resolución: Se aprueba por unanimidad nomenclar al Técnico Superior en Sistemas Digitales RM 415-90. Se realizará la resolución a sus efectos.

3.6. Proyecto de Resolución - Costo de fotocopias y copias escaneadas desde el día 1-1-2023.
A continuación, se transcribe la resolución:

RESOLUCIÓN Nº xxxx
La Plata, 5 de enero de 2023

VISTO

El requerimiento de copiado de documentación colegial, solicitado por nuestros colegiados y particulares, en los distintos ámbitos del Colegio de Técnicos de la Provincia de Buenos Aires, ya sea por la modalidad de escaneo o fotocopiado, y

CONSIDERANDO

Que resulta necesario actualizar el arancel fijado por Resolución Nº 1235/21, mediante la cual el solicitante absorbe el costo de las copias requeridas por temas atinentes a su ejercicio profesional.

Que el gasto en referencia no debe recaer en el presupuesto colegial, el cual es solventado y destinado a la totalidad de los colegiados.

Que el valor del arancel en cuestión debe ser compatible con los costos reales que genera la solicitud para dejar garantizado el derecho a la información cuando así la legislación vigente lo estableciere.

Por ello, el Consejo Superior del Colegio de Técnicos de la Provincia de Buenos Aires, en sesión de fecha 5 de enero 2023, acta N° 585,

RESUELVE

Artículo 1º: Establecer que, a partir del día 1 de enero de 2023, rige el costo administrativo de **$ 50.-** (pesos cincuenta), por cada cara o faz, de copia de documentación colegial que se solicite en los ámbitos de Consejo Superior, Tribunal de Disciplina y Colegios de Distrito.

Artículo 2º: Los Tesoreros del Consejo Superior y Colegios de Distrito serán responsables del cumplimiento, en cuanto a la emisión del recibo colegial oficial de ingresos varios, como así también de su correspondiente rendición según normas de Tesorería vigente.

Artículo 3º: La presente Resolución regula exclusivamente el arancelamiento de las solicitudes de documentación, quedando el análisis de la pertinencia o no, a cargo de los respectivos Directivos colegiales y en acuerdo a la legislación vigente; Ley 10.411, Reglamento Interno, Resoluciones y Disposiciones del Colegio de Técnicos de la Provincia de Buenos Aires.

Artículo 4º: Derógase, la Resolución 1.235/21 y toda norma que se oponga a la presente.

Artículo 5º: Notifíquese a los Colegios de Distrito, Comisión Revisora de Cuentas, Tribunal de Disciplina, Matriculados y Registrados. Cumplido, archívese.

Resolución: Se aprueba la resolución.

3.7 Proyecto de Resolución - Rehabilitación matricular 2023 - intereses.

A continuación, se transcribe la resolución:

RESOLUCIÓN Nº xxxx
La Plata, 5 de enero de 2023

VISTO

La necesidad de actualizar el costo matricular correspondiente a la rehabilitación, re-matriculación y costo por pago fuera de término, y

CONSIDERANDO

Que, mediante lo resuelto por cada Asamblea colegial correspondiente, se establece el monto y la forma de percepción de la matrícula y/o registro anual colegial.

Que, el Consejo Superior debe establecer el monto pertinente para la rehabilitación de la matrícula y/o registro, para aquellos Técnicos e Instaladores que se hallaren suspendidos por falta de su pago matricular, o para aquellos que soliciten la re-matriculación y/o registro.

Que así también, corresponde actualizar el importe correspondiente a la regularización de cuotas de matrícula y/o registro atrasadas.

Por ello, y con las atribuciones que la ley 10.411 le confiere, el Consejo Superior, en sesión de fecha 5 de enero de 2023, acta Nº 585,

RESUELVE

Artículo 1º: Los nuevos matriculados y/o registrados que se inscriban en nuestra colegiación, hasta el día 30 de junio de cada año calendario, podrán abonar el monto equivalente a una matrícula y/o registro anual designado por la Asamblea colegial, incluyendo la bonificación anual permitida. Los que se inscriban a partir del día 1º de Julio de cada año calendario abonarán una cuota semestral vigente.

Artículo 2º: Los colegiados quedarán automáticamente suspendidos, al adeudar cuatro cuotas semestrales de matrícula y/o registro, continuas o alternadas.

Artículo 3º: Para regularizar cuotas de matrícula y/o de registro adeudadas, se establece que el monto a abonar será el equivalente al monto de la cuota semestral vigente, más una actualización mensual por pago fuera de término equivalente al 1 % del valor de la matrícula y/o registro anual vigente, o sea $ 175.- (pesos Ciento setenta y cinco) para el año 2023. Contabilizando para aplicar dicho importe al momento del pago, los días de vencimiento de matrícula y/o registros estipulados en la Asamblea Colegial correspondiente.

Artículo 4º: Los colegiados que se hallaren suspendidos por falta de pago, para rehabilitar su matrícula o registro, además de cumplimentar los requisitos administrativos vigentes, deben abonar el monto equivalente a dos matrículas o registro anuales vigentes a la fecha de rehabilitación, más la cuota matricular correspondiente al momento de producirse la mencionada rehabilitación.

Artículo 5º: Parar la habilitación de matrícula y/o registro cancelado, la **reinscripción se** podrá hacer hasta dos veces por año. Se abonará la matrícula y/o registro vigente más un costo administrativo, por cada vez que se realice, equivalente a un **1** (uno) **módulo colegial** vigente, debiéndose confeccionar el recibo pertinente.

Artículo 6º: Deróguese la Resolución colegial Nº 1.231/21 y toda norma que se oponga a la presente.

Artículo 7º: Dese a conocimiento a los Colegios de Distrito, Tribunal de Disciplina, Matriculados y Registrados. Cumplido archívese.

Resolución: Se aprueba la resolución.

3.8 Nota ME N°16.284-Fecha 04-01-2023 Sesión ENERO 2022 - Informe de Ingresos y Egresos

al 28.12.2022. CAAITBA.

Resolución: El Consejo toma conocimiento.

TRATAMIENTO DEL PUNTO 4 - INFORME DE TESORERÍA:

4.1 El tesorero Ezequiel Zambrana da el informe parcial provisorio de banco del mes de diciembre 2022 que será rectificado y definitivo en la próxima sesión de Consejo Ejecutivo del mes de febrero.

Resolución: El Consejo toma conocimiento.

4.2 El Vicepresidente Daniel Torres solicita se autorice al tesorero a la actualización de los contratos de los asesores hasta un 65% como máximo de acuerdo al presupuesto aprobado por asamblea.

Resolución: El Consejo aprueba por unanimidad la actualización de los contratos de los asesores hasta un máximo de 65%.

4.3 El Vicepresidente Daniel Torres solicita que las autoridades que lo requieran pueden cambiar los componentes de la compensaciones en su caso desea el cambio.

Resolución: El Consejo aprueba por unanimidad que el que necesite cambiar el componente de la compensación deberá mandar un mail a infotesoreria@tecnicos.org.ar hasta el 31/1 para emitir disposición.

TRATAMIENTO DEL PUNTO 5 – INFORME DE COMISIONES DEL CONSEJO SUPERIOR

5.1 **C**OMISION DE EDUCACION.

5.1.1 Despacho 18-22.

Despacho N° 18/ 2023
Arq. Andrea HEREDIA
NORMAS IRAM 51001 / 2022

Sistema constructivo en seco “steel framing” Requisitos de proyecto Inline Framing.

Introducción

El Steel Framing es una técnica constructiva de origen estadounidense, pero utilizada también en Canadá, Argentina, Chile, Ecuador, Perú, Bolivia y Colombia.

Se trata de un sistema de construcción en donde se utiliza como elemento principal el acero galvanizado de grado estructural conformado en frío Studs/Tracks o en español traducido a Perfil C y canal U unidos entre sí por tornillería auto-perforante y otros elementos ensamblados sobre una base de Ingeniería estructural.
En EE. UU. se le denomina Light Steel Framing, para diferenciar este sistema del Steel Frame, que es una técnica constructiva que utiliza un esqueleto de columnas y vigas de perfiles de acero "pesados" llamados perfiles IPN que hicieron y hacen posible la construcción de rascacielos. Steel Framing significa bastidor o entramado (en inglés frame) de acero (en inglés steel) debido a la utilización de los perfiles galvanizados armados en forma de cuadrados de entre dos y cuatro metros de lado, los cuales pueden ser pre armados en el suelo y luego colocados verticalmente o incluso también pueden ser armados en un taller y ser transportados a la obra en construcción mediante un transporte adecuado.

CONCEPTO

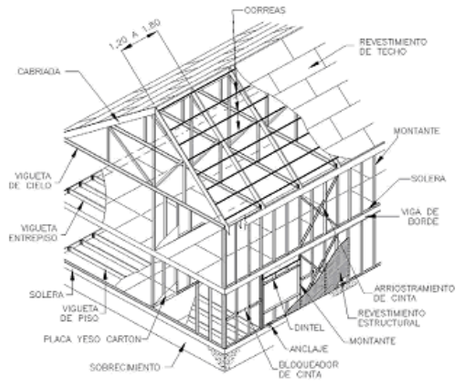

Vivienda de dos pisos realizada por medio de Steel Framing.

Los perfiles del sistema son fabricados a partir de chapas de acero galvanizadas de espesores reducidos por conformado en frío. Los perfiles predominantes son los denominados montantes en forma de C (PGC) que se instalan en posición vertical a 40 o 60 cm de distancia entre sí y se atornillan en sus extremos a los perfiles denominados soleras, de forma en U (PGU), que forman los bordes horizontales superiores e inferiores del entramado. Se emplean estos entramados en forma de paneles, piso por piso, anclando las soleras inferiores al piso inferior y la solera superior al cielo y piso superior. Estos entramados son cubiertos luego con placas de revestimientos tipo Oriented strand board (OSB) al lado exterior, cartón yeso "Pladur" al lado interior y aislantes como lana de roca o lana de vidrio, separados con una barrera de vapor, atornilladas a los montantes y soleras, constituyendo de esta manera un sistema de construcción "en seco", el cual se distingue de la construcción tradicional "húmeda". Este conjunto de elementos forma el panel de steel framing que puede ser utilizado en la construcción de techos y paredes. Los perfiles son de espesores de 0,55 mm hasta 2,5 mm, con anchos de ala entre 30 y 90 mm y alturas desde 35 hasta 350 mm según sean las exigencias estructurales a que se hallen sometidos. Los montantes pueden llevar perforaciones para permitir el paso de ductos (en España conducto, canal o tubería) y cables de la instalación eléctrica y de agua potable.

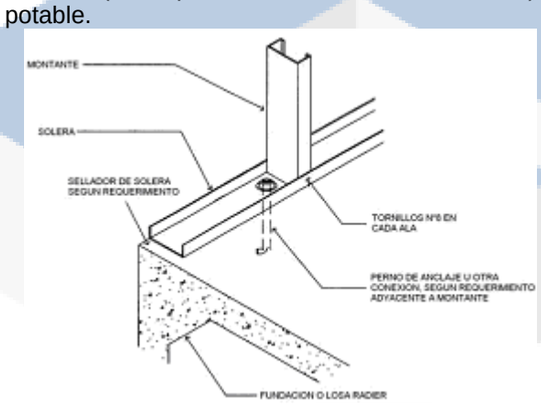

Cómo se realizan piso a piso los entramados.

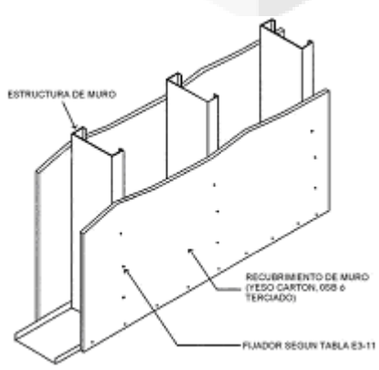

Placas de revestimientos aislantes y de terminación que cubren los entramados.

Producción

Las usinas siderúrgicas producen chapas de acero en bobinas galvanizadas en proceso continuo, las cuales sirven de base para la posterior fabricación de estos perfiles del Steel Framing, en máquinas conformadoras continuas de alta eficiencia. El galvanizado previene la oxidación y corrosión del material.

Ventajas

El Steel Framing provee una gran flexibilidad de diseño, mayores luces que las soluciones en madera y con menor carga propia que las soluciones en hormigón armado. De allí su ventaja de empleo en países en los cuales pueden ocurrir terremotos. Es una solución que puede reducir costos y tiempos de obra y constituye una solución contemporánea, semi industrializada y con la eficiencia aportada por la estandarización.
Otras de las muchas ventajas del Steel Framing es que todos los materiales utilizados provienen de las marcas más reconocidas del mercado nacional e internacional, que cumplen con las normas de calidad total ISO 9000 y las certificaciones IRAM. En el caso de los perfiles de acero galvanizado, cada uno de estos trae impresa la fecha de producción de cada partida, la bobina de acero exacta con su respectiva fecha de fabricación y los operarios a cargo durante esa determinada fecha se pueden seguir.
El Steel Framing utiliza aislamientos térmicos y acústicos, lo que le hace apto para cualquier clima y reduce en forma significativa los gastos de energía en calefacción y aire acondicionado. Las viviendas construidas con Steel Framing son térmicamente más eficientes y reducen las patologías propias de la obra húmeda.1

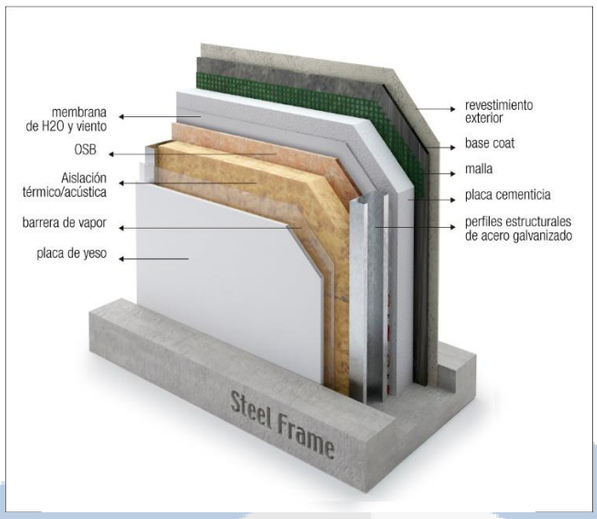

1 Detalle de un muro construido con el sistema Steel Framing.

Con el Steel Framing los plazos de obra se reducen con respecto a la construcción tradicional, ya que gran cantidad de tareas se pueden realizar en forma simultánea. Esta rapidez de terminación permite un rápido retorno del capital, convirtiéndose en el sistema más atractivo para los inversores.2

Características

Una vivienda construida mediante el sistema Steel Framing está conformada por elementos característicos fundamentales para la construcción. Por orden de planificación y confección en el anteproyecto son los siguientes:

1. Piso: donde se comienza la obra mediante una platea de hormigón armado, continuando con una carpeta de cemento y colocación de piso.

2. Muro exterior: mediante placas STD (estándar), perfiles montantes, placas OSB y membranas aislantes.

3. Pared interior: placas STD, placas antihumedad, instalación de agua potable y residual e instalación eléctrica.

4. Techo: chapa, aislante térmico, perfiles PGC y perfilaría.

Utilización

El sistema se emplea en muchos países, tales como Argentina, Australia, Brasil, Chile, Estados Unidos, y algunos de Europa.
Es destacable el caso de Chile y Turquía, donde el sistema ha sido adoptado después de los terremotos ocurridos hace pocos años debido a su gran resistencia sísmica. Además, es aplicable a toda clase de construcciones residenciales, comerciales e industriales, caracterizándose por su simplicidad, eficiencia estructural y reducido peso estructural.

Inline Framing

El sistema constructivo de Steel Framing se compone de una estructura de perfiles de acero galvanizado que se modulan (se separan unos de otros) cada 40 cm. Cada perfil se conoce

como montante, y no es sino una micro columna. A diferencia de la construcción tradicional, donde hay columnas de hormigón y vigas de encadenado que soportan las cargas, en Steel Framing el peso se distribuye entre todos los montantes, por lo que los elementos que transmiten y soportan las cargas debe estar alineados. Así por ejemplo las vigas el techo soportan el peso del techo, y deben estar alineadas con los montantes, de tal modo que la carga viaje por la viga, el montante la reciba y la haga descender por el muro hasta la fundación.
Esto es el "Inline Framing", que sería como decir "Estructura Alineada." En realidad, en sí mismo el sistema de Inline Framing no es una desventaja, porque como distribuye la carga uniformemente en diversos montantes, elimina la necesidad de columnas, haciendo que sea el muro mismo quien soporta la carga, el muro es "portante". Sucede que a veces, ciertos diseños exigen que se viole el principio del Inline Framing, lo que impacta en los costos de acero. Es decir, ciertos proyectos que con construcción tradicional serían más fáciles de ejecutar, constructivamente hablando, en Steel Framing pueden resultar mucho más complejos y costosos. Así, un caso típico podría ser un proyecto de dos plantas, en el cual la planta alta está desplazada con respecto a la baja. Aquí se rompe el principio del Inline Framing, y si bien se puede resolver constructivamente, es a un costo mayor que con otro sistema de construcción. De aquí los consejos es de concebir desde el primer momento el proyecto de arquitectura para ser ejecutado con Steel Framing, en vez de adaptar uno que fue proyectado para tradicional. Como regla general, no es conveniente romper el principio de Inline Framing, cuando hacerlo implique incrementar en exceso los costos de materiales y mano de obra.

Platea de Hormigón Armado

La platea de hormigón armado constituye la plataforma sobre la cual se asienta la casa. Se trata de las fundaciones que soportan el peso y las cargas de la estructura. Una de las tantas ventajas de construir con Steel Framing es que el menor peso de la construcción respecto de la tradicional permite que las fundaciones no deban ser tan profundas, ahorrando en costosos insumos como hormigón y hierro. Además, construir con Steel Framing es especialmente conveniente en terrenos con desnivel, debido a que la casa, más liviana que si se construyera de mampostería y ladrillo, se puede construir sobre pilares, sin necesidad de realizar movimientos de tierra para nivelar el suelo y fundar los cimientos, ahorrando tiempo y costos de obra.

Placa Cementicia

Es el revestimiento exterior del panel viene de diferentes espesores: 6, 8 y 10 mm. Consiste en una placa de cemento, que cumple la misma función que el revoque grueso en la construcción tradicional húmeda. La placa cementicia es una alternativa más de revestimiento exterior, ya que el sistema Steel Framing permite usar otros acabados, como chapa acanalada, ladrillo y placas de siding, entre muchos otros.

Barrera de Agua y Viento

La barrera de agua y viento impide que el agua de lluvia y el viento penetren dentro del panel. También impide que el aire fresco en verano y el aire caliente en invierno escapen, haciendo más eficiente el uso de la energía en la casa. Producto de una ingeniería y tecnología de avanzada, consiste en una membrana ligera y durable que por su lado exterior evita el paso del agua y el aire, pero por su lado interior es permeable, de manera que deja pasar el vapor, evitando así que se condense y acumule humedad y hongos. El líder del mercado es Dupont, con su producto comercial Tyvek. Otra alternativa es Wichi. La barrera de agua y viento ayuda a conservar la casa fresca en verano, caliente en invierno y seca todo el año. Está fabricada por un hilado de fibras extremadamente finas de polietileno de alta densidad que se fusionan juntas para formar una membrana fuerte y uniforme. La estructura está diseñada para crear millones de poros extremadamente pequeños que impiden el paso del agua y del aire, mientras que permiten que el vapor de humedad pase a través.

Placa OSB

La placa OSB (del inglés, Oriented Strand Board, tablero de hebras orientadas) es una placa compuesta por astillas y hebras de madera comprimidas por una prensa que aplica presión y calor, y adheridas firmemente unas con otras por un poderoso pegamento. Para alcanzar su dureza y rigidez estructural, las hebras de madera se orientan en distintas direcciones, de modo que las hebras de una capa se dispongan perpendiculares a las hebras de otra capa. Se comercializa en diferentes espesores: 9, 11,10, 18,30 y hasta 25 mm. La placa OSB se usa para rigidizar la estructura. Aplicadas sobre los montantes, es decir, los perfiles de acero galvanizado PGC que sostienen verticalmente la estructura, impiden los movimientos horizontales de lado a lado. Otra alternativa para rigidizar es usar multilaminado fenólico, que se compone de sucesivas capas de delgadas láminas de madera unidas entre sí por una poderosa resina adhesiva, un derivado del fenol.

Aislante de Lana de Vidrio

La lana de vidrio es un material aislante que aísla a los paneles de las temperaturas y los sonidos. La lana de vidrio se coloca en medio del panel, entre los perfiles de acero galvanizado

PGC. Existen otros materiales aislantes, como el Poliestireno Expandido, pero la lana de vidrio es el más utilizado. Viene en diferentes espesores: 50, 70 y 100 mm. A diferencia de la construcción húmeda tradicional, que no cuenta con la posibilidad de usar materiales que aíslen del frío, el calor y los sonidos, con Steel Framing se pueden usar distintos aislantes, que hacen más cómoda y silenciosa la casa, a la vez que disminuyen los costos de energía para enfriarla y calefaccionarla. Placa de Yeso La placa de yeso se aplica como revestimiento interior. Viene en dos espesores: 12,50 y 15 mm. La placa de yeso cumple aquí la misma función que el enduido con yeso que termina el revoque fino de la construcción tradicional.

Barrera de Vapor

Así como la barrera de agua y viento impide el paso dentro de los paneles del aire y el agua, así también, la barrera de vapor impide que se filtre vapor de agua dentro de los paneles. Sin la barrera de vapor, el vapor que penetra el panel se condensaría y produciría con el tiempo hongos y humedades. La misma lana de vidrio viene cubierta, por uno de sus lados, por una hoja de aluminio, que funciona como barrera de vapor.

Ricardo Spadaro M.M.O Vocal Titular DIII C.S.

Resolución: El Consejo Superior toma conocimiento.

5.2 COMISION DE ASUNTOS PROFESIONALES.

5.2.1 Informe AVANCE VISADO ONLINE.

El programa está realizado en un 90%, el 29 de diciembre el programador entrego los accesos de los distintos roles para modificar estéticas, cuadro de contenidos, visual etc., y verificar su funcionamiento y planear una puesta en marcha a modo de prueba acotada previendo su finalización a fin de marzo, previamente se deberá sumar al programa la parte de la nube y el servidor definitivo que le compete al programador del Consejo Superior. Se le deberá solicitar las firmas de los visadores, de usuarios y roles para poder definir y completar el programa.

La idea seria que para el mes de febrero se realice una prueba con los representantes de los distritos y aporten sugerencias para mejorar el programa.

El Vicepresidente Daniel Torres propone que se fije fecha para convocar a una reunión en forma presencial con dos representantes por distrito, decidiendo el Consejo Superior establecerla para el día 15 de febrero a las 9.00 hs.

Posteriormente el vocal Vanesa Salas realiza una muestra del desarrollo y las variantes del programa.

Vanesa Salas Vocal Titular C.Sup. DII

Resolución: El Consejo Superior toma conocimiento.

5.3 COMISION DE ASUNTOS LEGALES.

La Comisión de Asuntos Legales no tiene despacho para su tratamiento.

Resolución: El Consejo Superior toma conocimiento.

5.4 COMISION DE HACIENDA Y PATRIMONIO.

La Comisión de Hacienda y Patrimonio no tiene despacho para su tratamiento.

Resolución: El Consejo Superior toma conocimiento.

TRATAMIENTO DEL PUNTO 6 – VARIOS

6.1 El Vocal Distrito VI Daniel Puyo manifiesta que la Comisión de Hacienda y Patrimonio va a realizar el inventario por lo cual solicita en virtud de que el vicepresidente en su informe deviene la venta del mobiliario de calle 6 que seria conveniente comenzar el mismo posteriormente a este hecho.

Resolución: El Consejo Superior toma conocimiento y aprueba por unanimidad realizar el inventario posterior a la venta del mobiliario de calle 6.

El presidente Pedro Di Cataldo informa que los representantes del Consejo Ejecutivo de Caaitba han manifestado que tienen problemas técnicos y falta de luz en la sede de la misma por el cual se les imposibilita participar de su informe en la presente sesión.

6.2 INFORME DE NUESTRO REPRESENTANTE EN EL CTÉ. DE INV. – CAAITBA.

El representante Manuel Gil del comité de inversiones de Caaitba informa datos provisorios no definitivos que serán rectificados en el mes de febrero y que serán expresados en el acta.

Fin del texto del Acta Nº 585

Téc. **Francisco J. Munitich Mladin**
Vocal Titular Distrito I

Téc. **Vanesa V. Salas**
Vocal Titular Distrito II

Téc. **Ricardo Spadaro**
Vocal Titular Distrito III

Téc. **Lautaro N. Sotomayor**
Vocal Titular Distrito IV

Téc. **Néstor J. Palermo**
Vocal Titular Distrito V

Téc. **Jorge Daniel Puyo**
Vocal Distrito VI

Téc. **Diego A. Seisdedos**
Vocal Titular Distrito VII

Téc. **Ezequiel Zambrana**
Tesorero

Téc. **Daniel E. Castellani**
Secretario

Tec. **Daniel A. Torres**
Vicepresidente

Téc. **Pedro Di Cataldo**
Presidente